Profil PLUTON

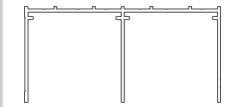

Kolejnice horní Premium 75

Kolejnice dolní Premium 75

Klip Premium 75

Úhelník L-17

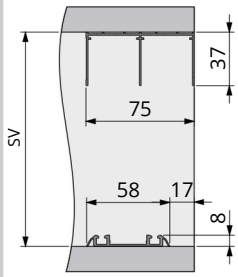

Montáž kolejnic

Vozík dolní Lexus 18

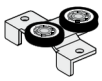

Vozík horní Premium 18-N

	2dílné dveře	K=16
	3dílné dveře	K=32
	4dílné dveře	K=32
	4dílné dveře	K=48

Konstanty (přesahy)

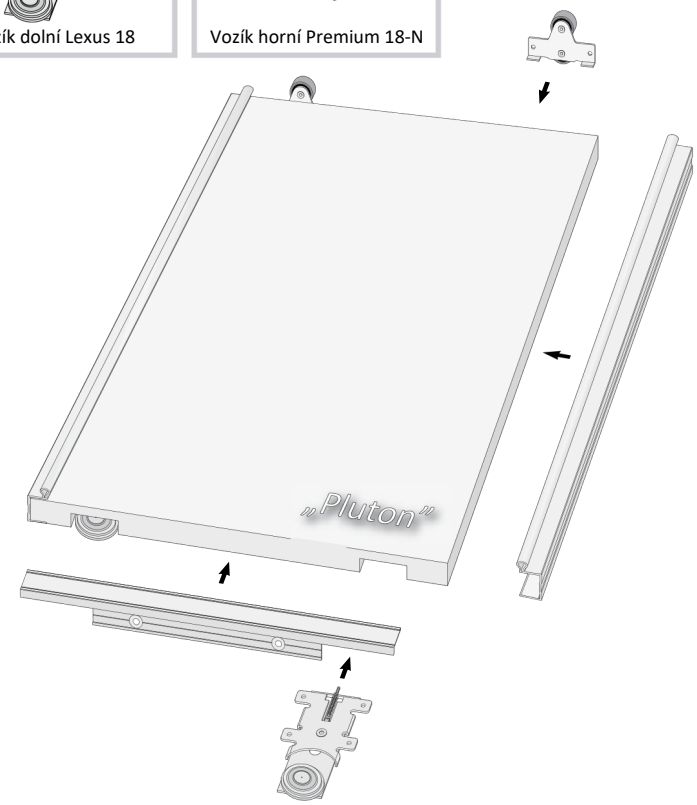

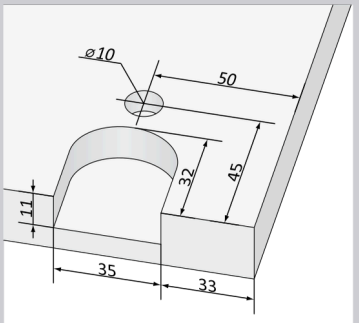

Frézování otvoru pro vozík

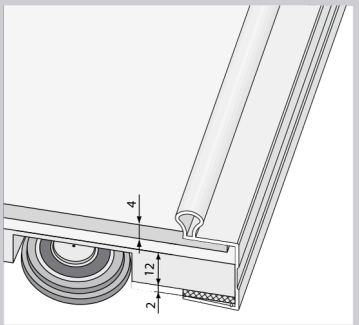

Montáž zrcadla (skla)

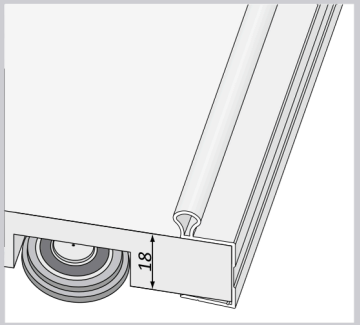

Montáž profilu na desku 18 mm

Výpočet výšky dveří (délka profilu):

..... - 34 mm = ...
světlá výška otvoru SV — výška dveří

Výpočet výšky desky:

..... - 3 mm = ...
výška dveří — výška desky

Výpočet celkové šířky dveří:

(..... + ...) : ..... = ...
světlá šířka otvoru — konstanta — počet dveří — šířka dveří

Výpočet šířky desky:

..... - 4 mm = ...
šířka dveří — šířka desky

Výpočet výšky zrcadla (skla):

..... - 4 mm = ...
výška desky — výška zrcadla (skla)

Výpočet šířky zrcadla (skla):

..... - 4 mm = ...
šířka desky — šířka zrcadla (skla)

Výpočet délky profilu L (profilu H):

..... - 32 mm = ...
šířka dveří — délka lišty

K montáži profilu nepoužívejte montážní lepidlo.
Firma Aluprofil neodpovídá za poškození (prohnutí) profilu použitím desky špatné kvality.